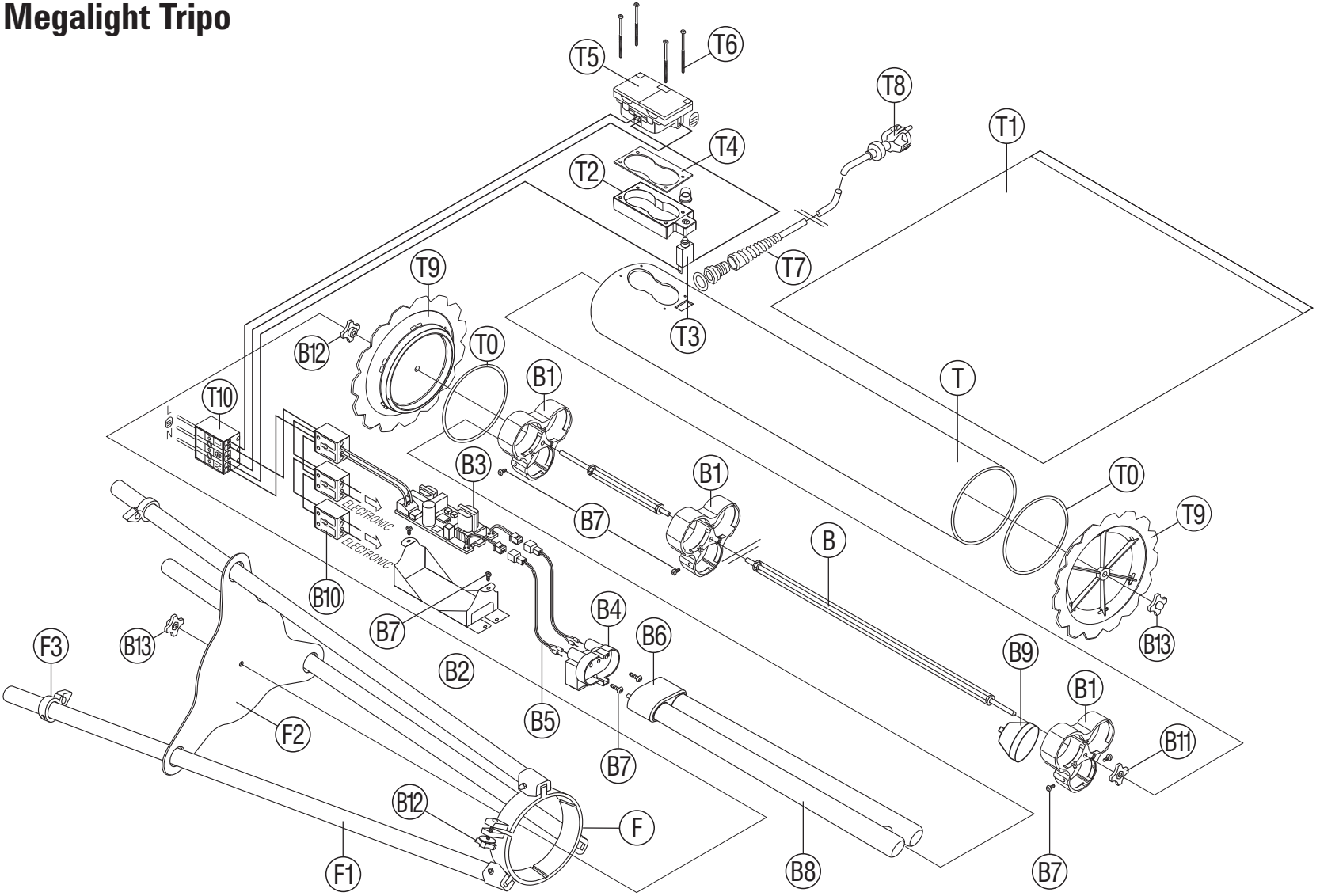Megalight Tripo